A350_DE233.1 - TH04 Dorotheenstraße - Treppenauge EG

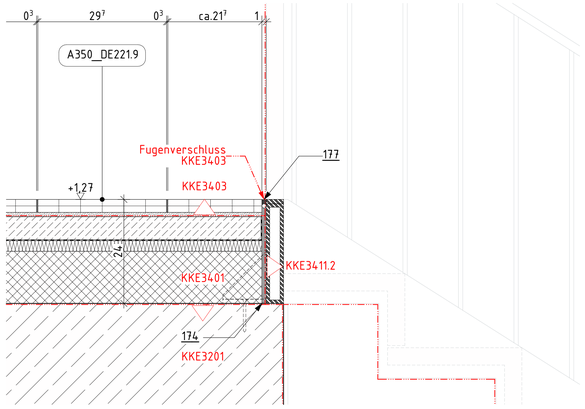

A350_DE233.5 - TH05 Mittelstraße - Treppenauge EG

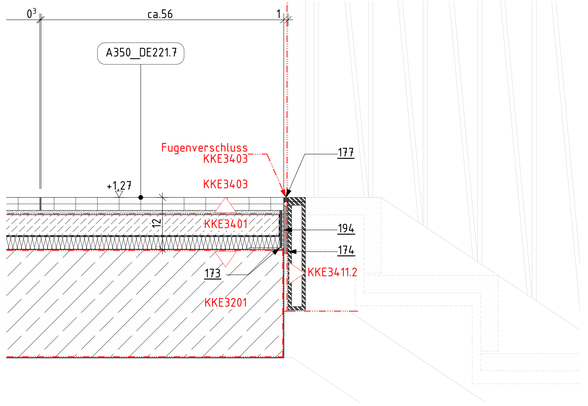

A350_DE233.9 - TH11 Lobbytreppe - Antritt

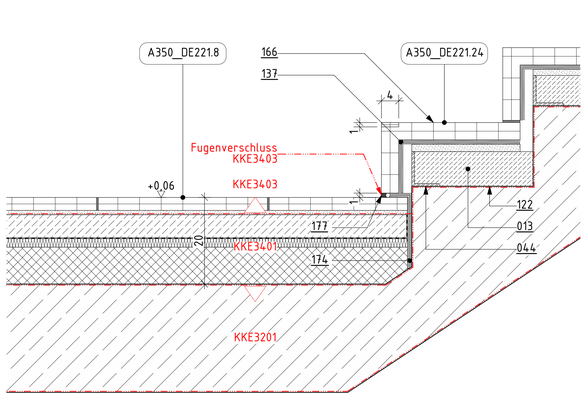

A350_DE233.2 - TH04 Dorotheenstraße - Austritt EG

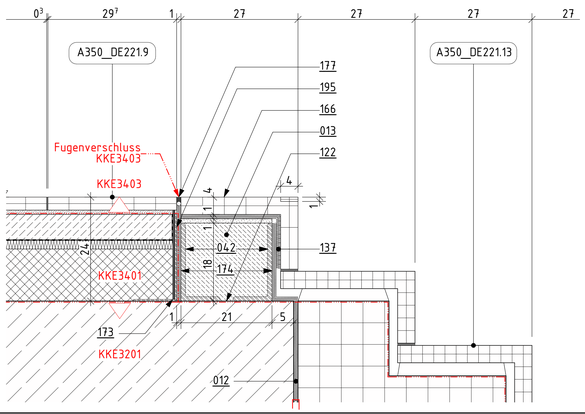

A350_DE233.6 - TH05 Mittelstraße - Austritt EG

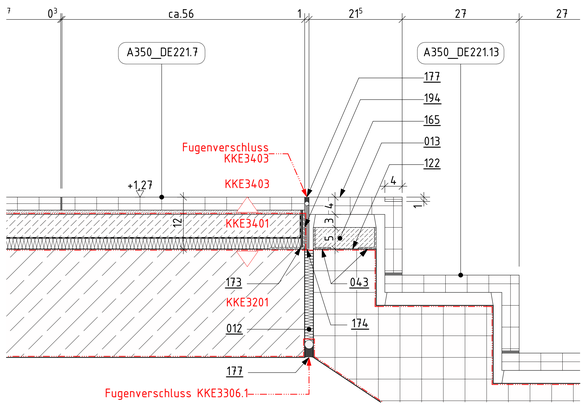

A350_DE233.10 - TH03 Hoftreppenhaus - Antritt

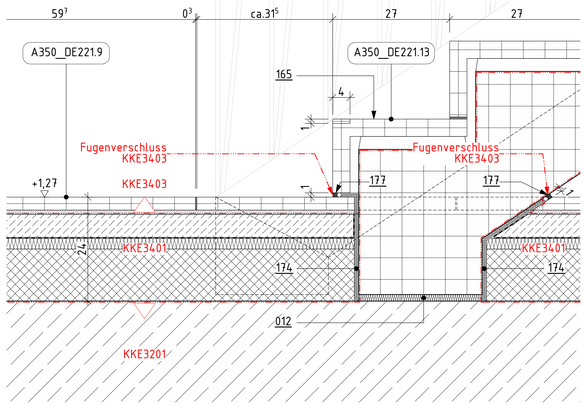

A350_DE233.3 - TH04 - Antritt Podest Dorotheenstraße

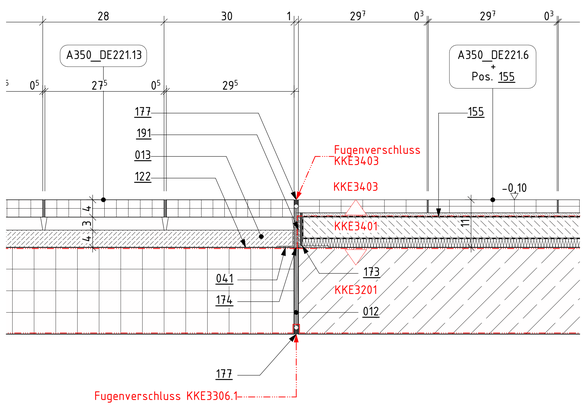

A350_DE233.7 - TH05 - Antritt Podest Mittelstraße

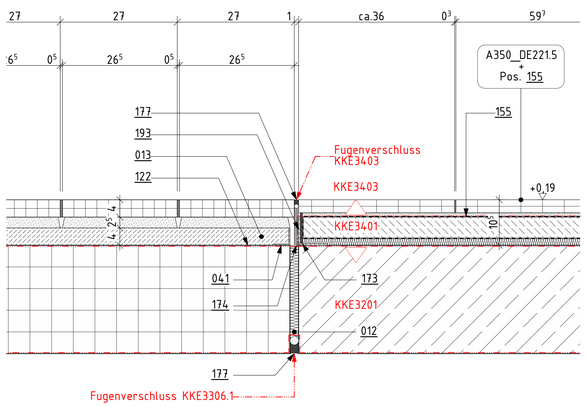

A350_DE233.11 - TH03 Hoftreppenhaus - Treppenwange

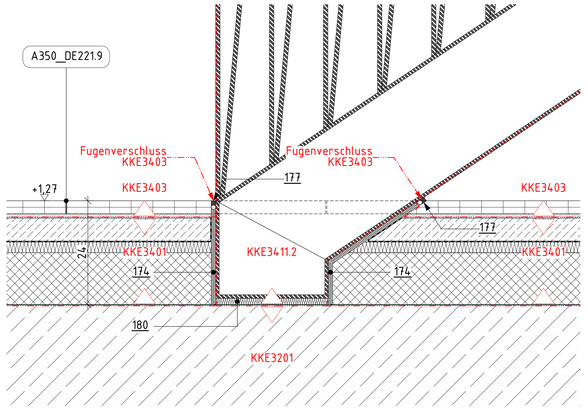

A350_DE233.4 - TH04 - Austritt Podest Dorotheenstraße

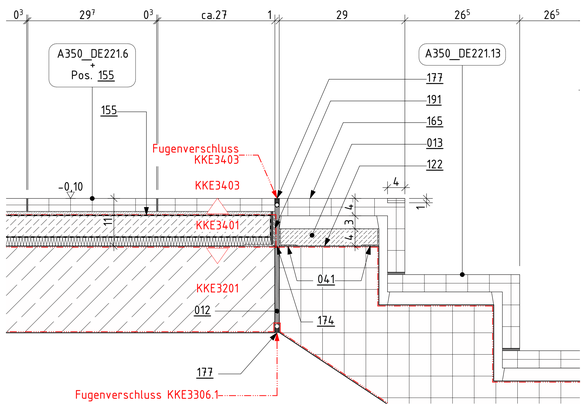

A350_DE233.8 - TH05 - Austritt Podest Mittelstraße

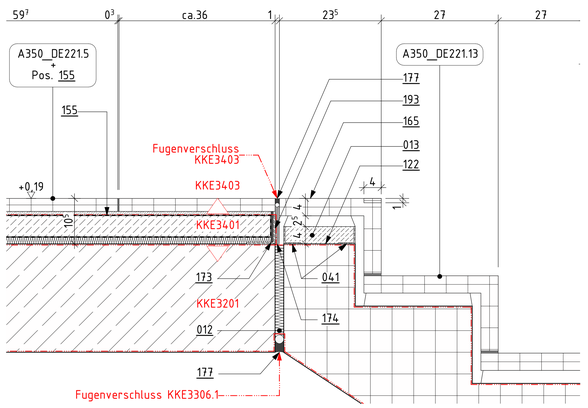

Positionsliste

012	Tronsole gemäß Tragwerksplanung
013	Beton, unbewehrt auf Pos 122; als Ausgleichschicht
041	L-Profil 40x40x3, drei- bzw. vierseitig umlaufend, kraftschlüssig mit Treppenkonstruktion verbunden, als Schalung für Ausgleichschicht
044	L-Profil 80x65x6, dreiseitig umlaufend, kraftschlüssig mit Treppenkonstruktion verbunden, als Schalung für Ausgleichschicht
122	Haftbrücke Zementmörtel mit Kunststoffdispersion
137	Schalldämmmatte, auf Werkstein geklebt
155	Abdichtung gemäß DIN 18534
165	Treppenbelag, Werkstein; Winkelstufe 40 mm Agglotech SB 149 Fumo, R9, mit eingelassener Stufenkantenmarkierung H x B = 10 x 40 mm Verlegung auf Mörtelstreifen h = 30 mm, Verfugung mit farblich dem Belag angepassten flexiblen wasser- und schmutzabweisenden Fugenmörtel
166	Treppenbelag, Werkstein; Winkelstufe 40 mm Agglotech SB 149 Fumo, R9, mit eingelassener Stufenkantenmarkierung H x B = 10 x 40 mm mit Pos. 137 verklebt Verlegung im Mittelbett 10 - 20 mm, Verfugung mit farblich dem Belag angepassten flexiblen wasser- und schmutzabweisenden Fugenmörtel
173	Randdämmstreifen, nicht brennbar, Dicke = 5 mm
174	Randdämmstreifen, nicht brennbar, Dicke = 10 mm
177	Fugendichtstoff mit Hinterfüllprofil, mit Brandschutzanforderungen
180	Fugeneinlage, nicht brennbar, Dicke = 15 mm
191	Alu-L-Profil 70x70x4, kraftschlüssig mit Rohdecke verbunden
193	Alu-L-Profil 65x65x4 kraftschlüssig mit Rohdecke verbunden
194	Alu-L-Profil 80x80x4 kraftschlüssig mit Rohdecke verbunden
195	Alu-L-Profil 200x100x4 kraftschlüssig mit Rohdecke verbunden

Maße

- Alle Maßangaben auf den Plänen sind vor Beginn der jeweiligen Arbeiten am Bau zu überprüfen. Bei Nichtübereinstimmung mit den tatsächlichen Gegebenheiten ist die Bauleitung unverzüglich zu informieren. Dies gilt auch bei Widersprüchen und/oder erkennbaren Planungsfehlern.
- Höhenkoten beziehen sich auf den relativen Nullpunkt ±0.00.
- Der relative Nullpunkt ±0.00 entspricht +34.17 m ü. NHN.
- Öffnungshöhen von Türen sind Rohbaumaße und beziehen sich auf OKFF des jeweiligen Raumes
- Brüstungshöhen von Fenstern (Rohbau und Ausbau) beziehen sich auf OKFF des jeweiligen Raumes
- Öffnungshöhen von Fenstern mit Brüstung (Rohbau und Ausbau) beziehen sich auf OK Brüstung (Rohbau und Ausbau)
- Öffnungshöhen von Fenstern ohne Brüstung (Rohbau und Ausbau) beziehen sich auf OKFF
- Maße, die mit einer Tilde (~) gekennzeichnet sind, sind Restmaße, die sich aus der Situation im Bestand ergeben. Diese Maßangaben können im Aufmaß von der Angabe im Plan abweichen.

Fachplanungsunterlagen

- Diese Planunterlagen gelten nur in Zusammenhang mit den Fachplanungsunterlagen (Tragwerk, Haustechnik, Schadstoffsanierung usw.)
- Für Rohbauangaben sind insbesondere die Planungen Tragwerk zu beachten.

	Beton (unbewehrt)		Perimeterdämmung
	Stahlbeton		Wärmedämmung
	Betonwerkstein		Boden, gewachsen
	Mauerwerk Bestand		Boden, Baugrubenverfüllung n. DIN 18533-1
	Mauerwerk neu, Kalksandstein, MG II SFK 20, RDK 1,8		Boden, Gehwegaufbau (Annahme)
	Mauerwerk neu, Ziegel, MG III SFK 20, RDK 2,0		Dränage, Kies
±0,00	Höhenbezug - Projekt		Gewerkegrenze nach KKE
±0,00	Höhenbezug - ü. NHN		
	Schalung, temporär, Rückbau nach Herstellung Estrich		

AA	Attikaablauf
AK	Außenkante
B	Breite
BL	Blech
BP	Bodenplatte
BR	Brüstung
DA	Druckablauf
DF	Dachfläche
DL	Drucklieferung
EG	Erdgeschoss
FF	Fertigfußboden
FP	Fertigpodest
FR	Fallrohr
H	Höhe
HP	Hochpunkt Gefälledämmung
IK	Innenkante
LS	Lichtschacht
MW	Mauerwerk
NA	Notablauf
O	Obergeschoss
OK	Oberkante
PdP	Produkt der Planung
RD	Rohdecke
RB	Rohbau
RHQ	Rechteckrohr
ST	Sturz
STB	Stahlbeton
T	Tiefe
T	Trennblech
TB	Trapezblech
TP	Tiefpunkt Gefälledämmung
U	Untergeschoss
UK	Unterkante
UZ	Unterzug
ÜZ	Überzug
WD	Wanddurchbruch
WES	Wasserentnahmestelle
WS	Wandschlitz
zwNGW	zu erwartender höchster Grundwasserstand
zwMW	zu erwartender mittlerer Grundwasserstand
HS	Horizontalschnitt
VS	Vertikalschnitt

Änderungswolke	Bereich in Bearbeitung, nicht zur Ausführung freigegeben!	

LEGENDE

Ind.	Datum	gez.	Art der Änderung
A	18.08.2025	TWi	Planfortschreibung + Plankopf
_	13.03.2025	STS	Planerstellung

Änderung Hochbau

Gezeichnet: STS | Geprüft:

Bundesamt
für Bauwesen und
Raumordnung

Referat BB II 4
Straße des 17. Juni 112
10623 Berlin
T. +49 30 18401 6201
F. +49 30 18401 8689

BV-Nr. BBR: 02468
Bauvorhaben: Herrichtung der Liegenschaft für Zwecke des Deutschen Bundestages
Bauherr/Nutzer: DEUTSCHER BUNDESTAG, Neustädtische Kirchstraße 4-5, 10117 Berlin
Blattgröße: 841X1189
Kurzbezeichnung Plan: A350_DE233
Zeichnung: Deckenbeläge - Anschlussdetails - Altbau Erdgeschoss Teil 3 von 3
Maßstab: 1:5

AKS-Schlüssel Hochbau: D 1 0 1 1 1 7 N 0 4 E G A 3 5 0 D E 2 3 3 - 2 A - F
Gewerk: HOCHBAU
Planverfasser Hochbau:
Datum: 13.03.2025

AKS-Schlüssel Fachplaner
Gewerk:
Planverfasser Fachplaner:
Datum:

AKS-Schlüssel Ausführende Firma
Gewerk:
Planverfasser Ausführende Firma:
Datum:

H/B = 841.0 / 1189.0 (1.00m²)